Montageanleitung User Manual

Anschlussflansch AFS

Conneting flange AFS

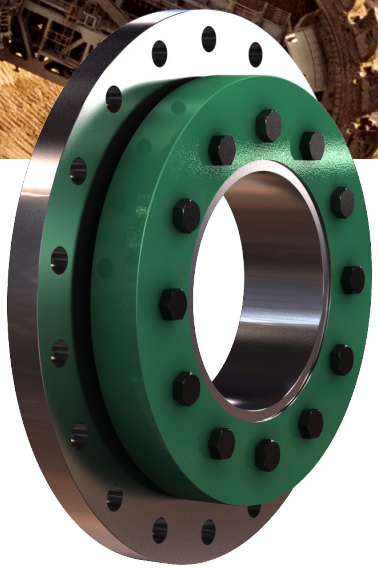

Anschlussflansch | connecting flange

Inhaltsverzeichnis / Contents

[DE] Montageanleitung Anschlussflansch AFS

1. Allgemeine Hinweise und Symbole 03
2. Sicherheitshinweise und persönliche Schutzausrüstung 04
3. Bestimmungsgemäße Verwendung 06
4. Transport 07
5. Bezeichnungen 08
6. Vorbereitung 09
7. Montage 10
8. Demontage 12
9. Reinigung und Schmierung 13

[EN] User Manual connecting flange AFS

1. General Instructions and Symbols 15
2. Safety Instructions and Personal Protection Equipment 16
3. Intended Use 18
4. Transport 19
5. Descriptions 20
6. Preparation 21
7. Assembling 22
8. Dismantling 24
9. Cleaning and Lubrication 25

Ausführung 10/22

TAS Schäfer GmbH • Osterfeldstraße 75 • 58300 Wetter

1. Allgemeine Hinweise und Symbole

[DE]

Lesen Sie die Montageanleitung sorgfältig durch, bevor Sie den TAS Schäfer Anschlussflansch montieren und in Betrieb nehmen. Gefahrenvermerke sowie Arbeitshinweise sind gesondert gekennzeichnet und müssen besonders beachtet werden.

Bedeutung der Symbole in dieser Montageanleitung

GEFAHR

Unmittelbare Gefährdung mit einem hohen Risikograd, die, wenn sie nicht vermieden wird, den Tod oder eine schwere Verletzung zur Folge hat.

VORSICHT

Gefährdung mit einem niedrigen Risikograd, die, wenn sie nicht vermieden wird, eine geringfügige und mäßige Verletzung zur Folge haben kann.

WARNUNG

Möglicherweise drohende Gefährdung mit einem mittleren Risikograd,die, wenn sie nicht vermieden wird, den Tod oder eine schwere Verletzung zur Folge haben kann.

HINWEIS

Möglicherweise gefährliche Situation, die zu Sach- und Umweltschaden führen kann.

Diese Montageanleitung gilt unter der Voraussetzung, dass der Anschlussflansch für seinen Verwendungszweck richtig ausgewählt wurde. Auswahl und Auslegung sind nicht Bestandteil dieser Montageanleitung. Für eine entsprechende Prüfung der Auswahl steht Ihnen unsere Konstruktionsabteilung gerne zur Verfügung.

Diese Montageanleitung ist sorgfältig aufzubewahren und im Falle der Weiterleitung des Anschlussflansches, separat oder als Teil einer Maschine, weiterzugegeben.

Alle Angaben und Hinweise dieser Anleitung basieren auf bisherigen Erfahrungen und Erkenntnissen.

Die Originalfassung dieser Anleitung wurde in deutscher Sprache erstellt und von TAS SCHÄFER geprüft. Eine Vervielfältigung ist ohne schriftliche Zustimmung von TAS SCHÄFER nicht gestattet.

2. Sicherheitshinweise und persönliche Schutzausrüstung

Sicherheitshinweise [DE]

Der TAS Schäfer Anschlussflansch darf nur dann montiert oder demontiert werden, wenn:

- die Gebrauchs- und Bedienungsanleitung vorab sorgfältig gelesen und verstanden wurde,
- dies mit großer Sorgfalt durch Fachkräfte, bzw. geschultes Personal* erfolgt
- Sie vom Unternehmen hierzu autorisiert sind.

*Geschultes Personal wurde im Vorfeld über die erforderlichen Schutzeinrichtungen und Schutzmaßnahmen informiert.

Das zuständige Personal wurde über die ihm übertragenen Aufgaben und möglichen Gefahren bei Fehlverhalten unterrichtet und gegebenenfalls geschult

Personal in Schulung, Einweisung oder allgemeiner Ausbildung darf nur unter ständiger Aufsicht einer erfahrenen Person arbeiten.

VORSICHT

Die Montage und Demontage darf nur bei stillgesetzter und gegen Wiedereinschalten gesicherter Maschine durchgeführt werden.

HINWEIS

**Durch die Kombination von Maschine und Anschlussflansch entstehen Gefährdungen durch bewegliche Teile.
Durch den Betreiber sind weitere Maßnahmen zur Risikominderng zu treffen.**

Reparaturarbeiten dürfen nur von TAS SCHÄFER oder nach Rücksprache mit TAS SCHÄFER vorgenommen werden.

Bei Verdacht auf Fehlfunktion, ist die Maschine, in der der Anschlussflansch eingebaut ist, sofort außer Betrieb zu nehmen und TAS SCHÄFER oder eine autorisierte TAS SCHÄFER-Vertretung zu informieren.

Alle Kontaktdaten finden Sie auf unserer Homepage unter :

www.tas-schaefer.de

oder rufen Sie uns unter der Telefonnummer

+49 (0) 2335 9781-0 an.

2. Sicherheitshinweise und persönliche Schutzausrüstung

persönliche Schutzausrüstung [DE]

Handschutz verwenden

- Chemikalienbeständige Handschuhe tragen
- Der Kontakt mit Schmiermitteln stellt eine Gefahr während der Montage und Demontage dar. Daher sind die stoffbezogenen Sicherheitsdatenblätter ebenfalls zu beachten. Diese erhalten Sie auf Anfrage bei uns
- Gefährdung durch scharfe Ecken und Kanten bei der Handhabung.
- Der Anschlussflansch kann sich durch externe Wärmequellen im Betrieb stark erwärmen. Achtung vor heißen Oberflächen bei Montage-/ Demontagearbeiten.

Augenschutz verwenden

- Vollsichtbrille (Korbbrille) tragen
- Bei Montage-/Demontagearbeiten besteht die Gefahr des Kontakts mit Schmierstoffen! Die stoffbezogenen Sicherheitsdatenblätter sind zu beachten. Diese erhalten Sie auf Anfrage bei uns

Fußschutz verwenden

- Es ist ein geeigneter Fußschutz (bspw. Sicherheitsschuhe) zu tragen.
- Bei Montage-/Demontagearbeiten besteht Verletzungsgefahr durch Herabfallen und Absetzen der Teile.

Kopfschutz verwenden

- Bei der Montage / Demontage besteht Verletzungsgefahr beim Heben und Absenken von Bauteilen sowie die Gefahr eines Kopfstoßes an hervorstehenden Teilen der Maschine.
- Es muss ein geeigneter Kopfschutz getragen werden.

3. Bestimmungsgemäße Verwendung

Bestimmungsgemäße Verwendnung und zeitliche Grenzen [DE]

Bestimmungsgemäße Verwendung

Die Kraftübertragung des TAS Schäfer Anschlussflansches erfolgt über Reibschluss der Funktionsflächen zwischen Welle und Anbauteil.

- Beachtung der technischen Daten gemäß Produktkatalog bzw. Kundenzeichnung
- Die Standardprodukte sind im Bereich von -30°C bis +150°C einsetzbar. Bei abweichenden Spezifikationen nehmen Sie bitte Kontakt mit uns auf.
- Bei Sonderausführungen des Anschlussflansches sind die gesonderten Spezifikationen zu beachten.
- Angaben zu Streckgrenzen, Toleranzen und Oberflächenbeschaffenheit sind dem Produktkatalog oder dem Datenblatt zu entnehmen.
- Standardprodukte sind in nicht korrosiven, flüssigen oder gasförmigen Umgebungen einsetzbar. Bitte achten Sie bei Sonderausführungen des Anschlussflansches auf die gesonderten Spezifikationen.

Zeitliche Grenzen

Eine zeitliche Begrenzung für die Nutzung des Anschlussflansches kann nicht definiert werden.
Folgende Hinweise sind zu beachten:

- Nach einem längeren Gebrauch ist ein Nachschmieren der Kontaktflächen erforderlich.
- Bei Verschmutzungen sind die Flächen des Anschlussflansches zu reinigen und neu zu schmieren.
- Vor der erneuten Montage müssen die Spannschrauben erneuert werden.

TAS Schäfer GmbH • Osterfeldstraße 75 • 58300 Wetter

4. Transport

[DE]

Die Transporttätigkeiten dürfen nur durch geschultes/unterwiesenes Personal ausgeführt werden.

WARNUNG

Schwankender oder herabfallender Anschlussflansch bzw. Einzelteile. Geeignete Lastaufnahmemittel, Kopfschutz und Sicherheitsschuhe verwenden bzw. tragen.

VORSICHT

Mit dem Anschlagen von Lasten nur geschultes/ unterwiesenes Personal beauftragen.

Nicht unter schwebenden Lasten aufhalten.

Anschlagpunkte

Zur Montage des Anschlussflansches wird ein Hebeband oder ein anderes geeignetes Hebezeug empfohlen.

5. Bezeichnungen

[DE]

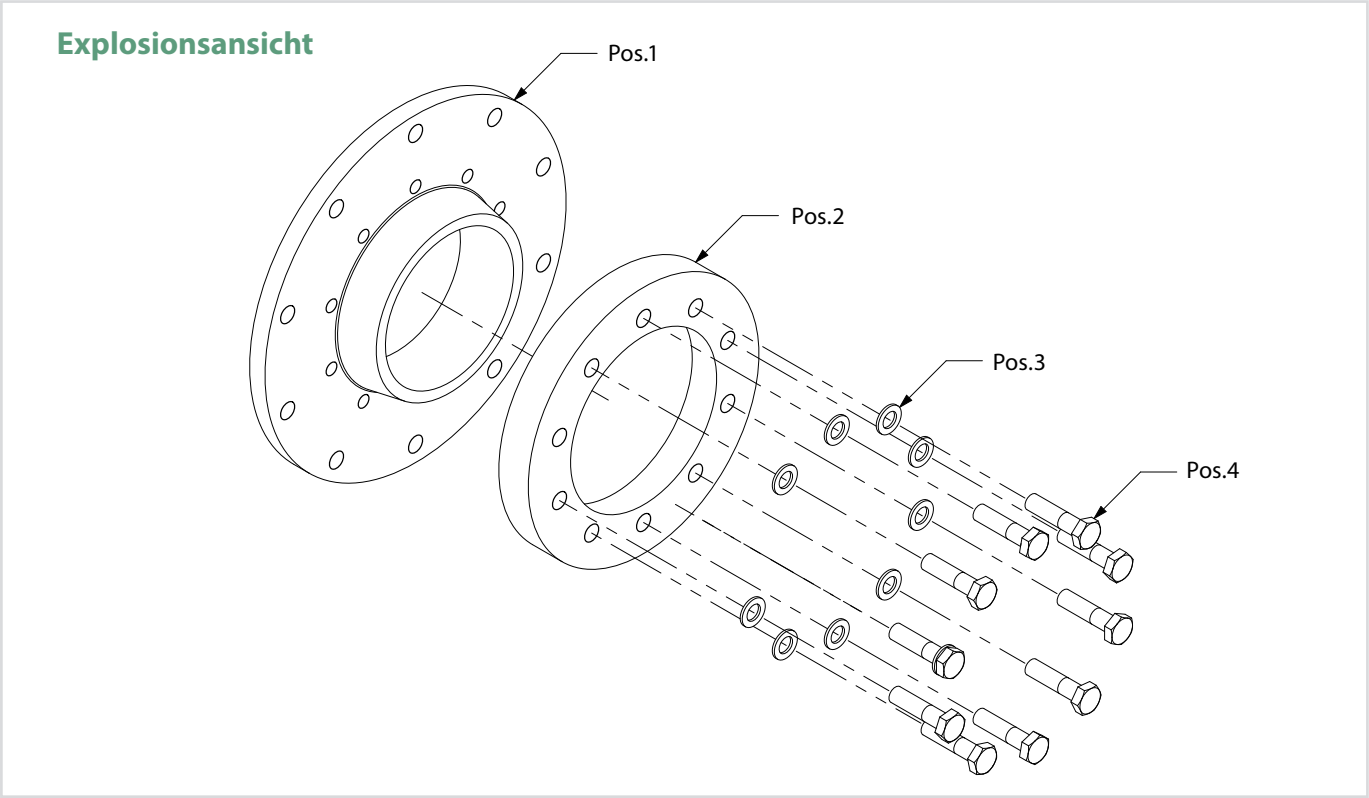

Übersicht Bauteile:

Pos.1	Flansch
Pos.2	Druckring
Pos.3	Unterlegscheiben
Pos.4	Spannschrauben

TAS Schäfer GmbH • Osterfeldstraße 75 • 58300 Wetter

6. Vorbereitung

[DE]

Die Oberflächen der Flanschbohrung, der Zentrierung, des Anbauteiles und der Maschinenwelle müssen sauber, fettfrei und trocken sein.

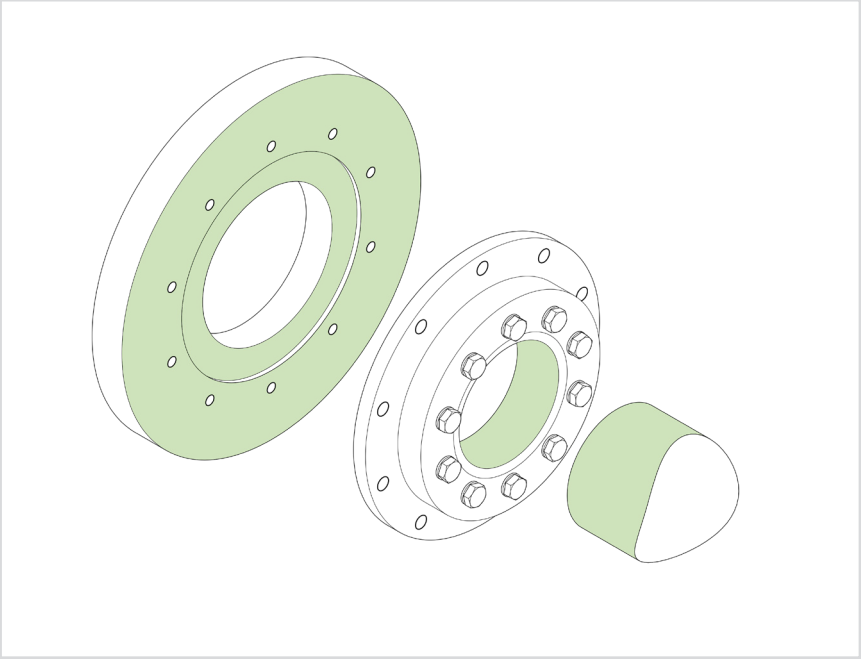

HINWEIS

Der Anschlussflansch wird einbaufertig geliefert.

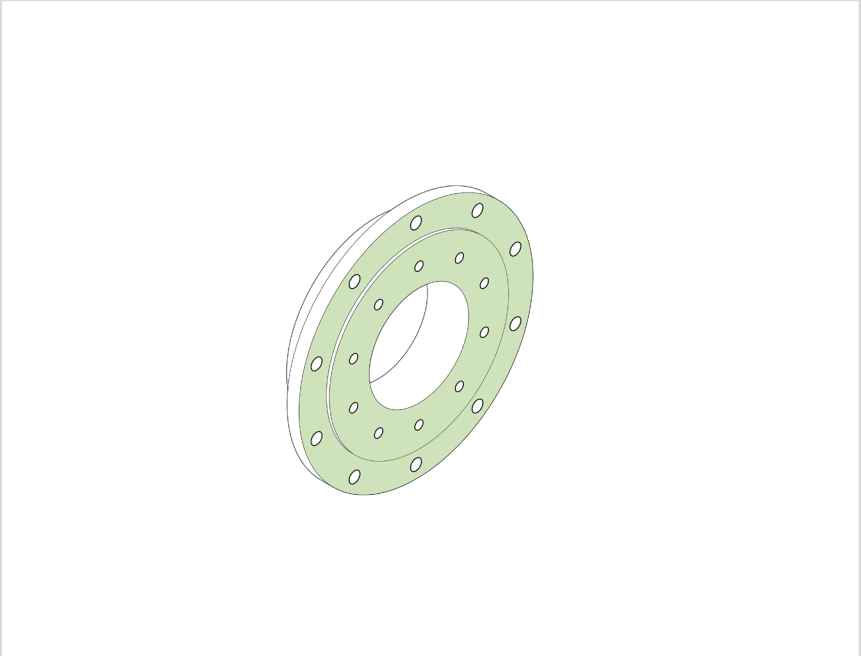

HINWEIS

Saubere Putztücher und Lösungsmittel verwenden

Augenschutz verwenden

Handschutz verwenden

7. Montage

Montageschritte 1. bis 4. **[DE]**

1.

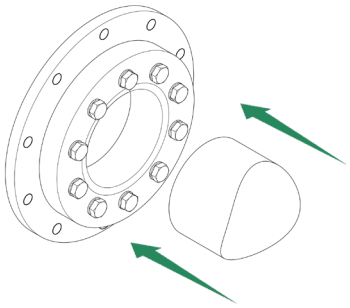

Anschlussflansch auf das Wellenende schieben.

HINWEIS

Ohne eingebaute Maschinenwelle darf kein anziehen der Spannschrauben stattfinden.

2.

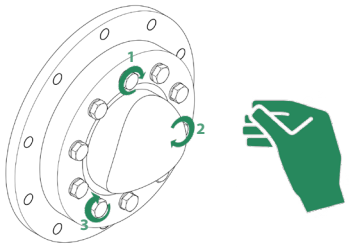

3-4 Schrauben handfest anziehen. Dabei darauf achten, dass der Druckring parallel zum Flansch ausgerichtet ist.

3.

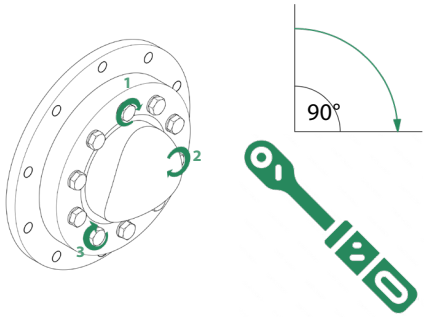

Die 3-4 handfest angezogenen Schrauben jeweils eine Viertel Umdrehung anziehen.

4.

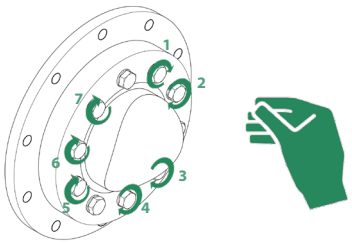

Im Anschluss alle weiteren Schrauben von Hand an die Scheibe anlegen.

TAS Schäfer GmbH • Osterfeldstraße 75 • 58300 Wetter

7. Montage

Montageschritte 5. bis 8. [DE]

5.

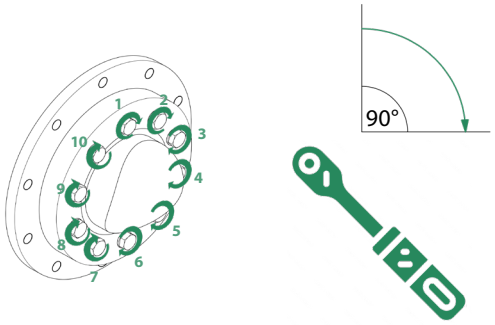

Alle Schrauben in mehreren Umläufen der Reihe nach jeweils eine Viertel Umdrehung anziehen bis das angegebene Anzugsmoment erreicht ist.

6.

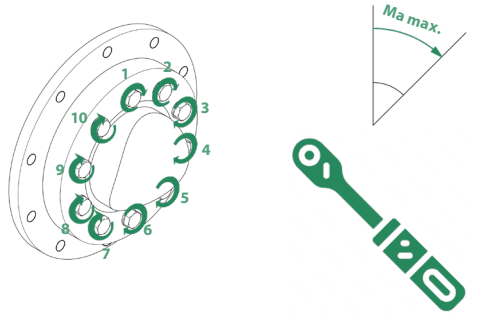

Danach in weiteren 2-3 Umläufen die Schrauben mit dem angegebenen Anzugsmoment anziehen.

7.

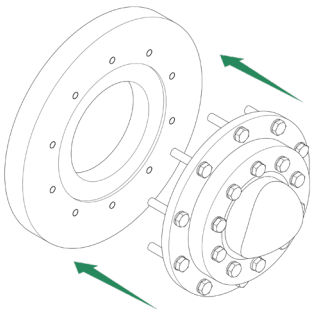

Anschlussflansch und Maschinewelle mit Anbauteil fügen.

8.

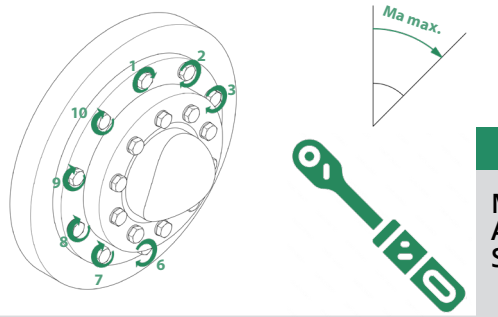

Anschlussflansch mittels Flanschschrauben mit dem Anbauteil verbinden.

HINWEIS	HINWEIS
Maximales Anzugsmoment der Schrauben beachten.	Zur Sicherheit die Schrauben in 2 weiteren Umläufen mit dem max. Anzugsmoment anziehen.

8. Demontage

[DE]

1.

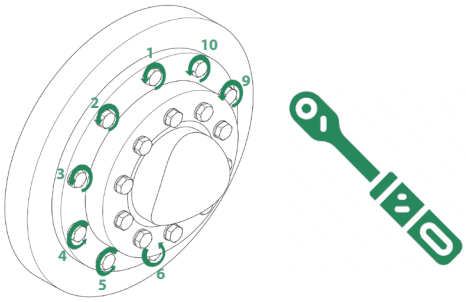

Vollständiges Lösen der Flanschschrauben reihum.

Augenschutz verwenden

2.

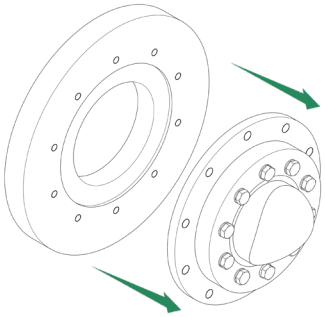

Anschlussflansch von Anbauteil demontieren.

Fußschutz verwenden

Kopfschutz verwenden

3.

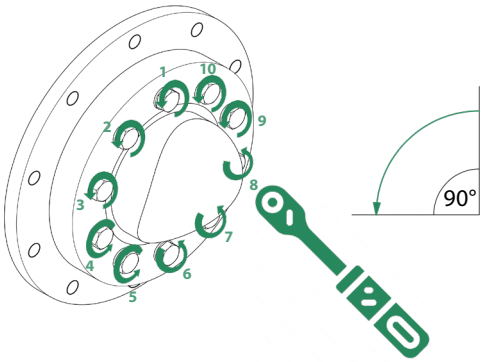

Lösen Sie die Schrauben des Anschlussflansches der Reihe nach in mehreren Umläufen.
Verwenden Sie maximal eine viertel Umdrehung.

Fußschutz verwenden

Kopfschutz verwenden

WARNUNG

Die einzelnen Spannschrauben dürfen auf keinen Fall vollständig entfernt werden.

4.

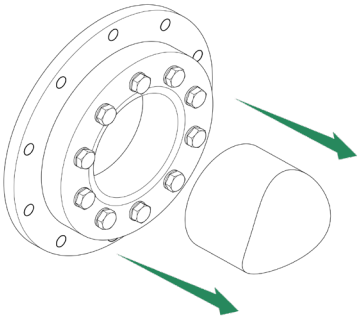

Nachdem alle Spannschrauben vollständig gelöst sind, kann der Anschlussflansch vom Wellenende demontiert werden.

Fußschutz verwenden

Kopfschutz verwenden

9. Reinigung und Schmierung

[DE]

1.

Augenschutz verwenden

Vor der Wiederverwendung, den Anschlussflansch zerlegen, reinigen und den Einwandfreien Zustand der Bauteile prüfen. Gegebenenfalls die Bauteile nacharbeiten.

Handschutz verwenden

Kopfschutz verwenden

Fußschutz verwenden

2.

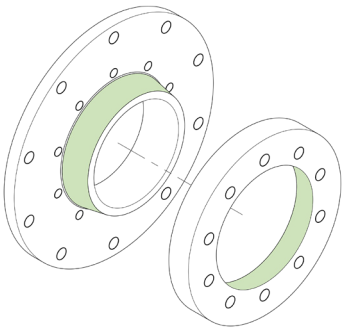

Kegelflächen des Druckringes und des Flansches erneut mit MoS_2 haltigem Schmierstoff nachschmieren.

Augenschutz verwenden

Handschutz verwenden

(Wir empfehlen Molykote G-Rapid Paste oder vergleichbares.)

HINWEIS

Schmierstoff dünn mit einer Rolle auftragen.

3.

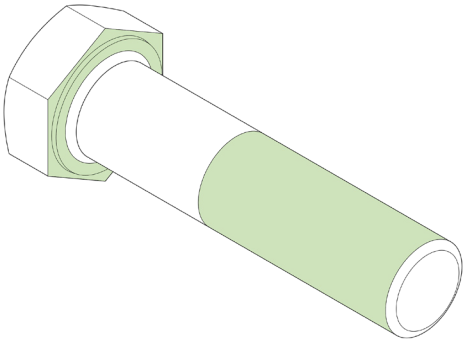

Gewinde und Flächen unter den Schraubenköpfen ebenfalls mit Schmierstoff mit hohem MoS_2 Gehalt schmieren.

Augenschutz verwenden

Handschutz verwenden

HINWEIS

Hierfür neue Schrauben verwenden.

4.

Im Anschluss kann der Anschlussflansch erneut eingesetzt werden.

Contents

[EN] User Manual connecting flange AFS

1. General Instructions and Symbols 15
2. Safety Instructions and Personal Protection Equipment 16
3. Intended Use 18
4. Transport 19
5. Descriptions 20
6. Preparation 21
7. Assembling 22
8. Dismantling 24
9. Cleaning and Lubrication 25

version 22/10

TAS Schäfer GmbH • Osterfeldstraße 75 • 58300 Wetter

1. General Instructions Symbols

[EN]

The installation instructions must be read carefully before installing and commissioning the TAS Schaefer connecting flange.
Notes and danger warnings are marked separately and must be observed.

Meaning of the symbols in these installation instructions:

DANGER

Immediate danger with a high level of risk which, if is not avoided, will lead to death or severe injury.

ATTENTION

A danger with a low level of risk which, if it is not avoided, may lead to a minor or slight injury.

WARNING

A possible threat of danger with a medium level of risk which, if it is not avoided, may lead to death or a severe injury.

NOTE

A possibly dangerous situation which may lead to damage to material or the environment.

These Installation instructions apply on condition that the connecting flange is correctly selected for its intended use. The selection and design are not the subject of these assembly instructions. For an appropriate review of the selection, our engineering department is at your disposal.

These assembly instructions must be kept in a safe place and must be handed over if the connecting flange is passed on, either individually or as part of the machine.

All information and notes in these instructions have been made to the best of our knowledge, taking into account our experience and knowledge to date.

The original version was written in German Language and checked by TAS SCHAEFER.
Reproduction is not permitted without the written consent of TAS SCHAEFER.

2. Safety Instructions and Personal Protection Equipment

Safety instructions [EN]

The TAS Schaefer connecting flange may only be mounted or dismounted if:

- the operating instructions have been carefully read and understood in advance,
- this is done with great care by specialists or trained personnel,*
- you are authorized by the company to do so.

*Trained personnel were informed in advance about the required protective equipment and protective measures.

The personnel in charge have been informed about the tasks assigned to them and possible hazards in case of misconduct and have been trained if necessary.

Personnel undergoing training, instruction or general education may only work under the constant supervision of an experienced person.

ATTENTION

Installation and removal may only be carried out when the machine has been brought to a standstill and secured against being switched on again.

NOTE

Dangers occur through moving parts as a result of the combination of the machine and connecting flange. Further measures for the minimizing of risks must be undertaken by the operator.

Repair work may only be carried out by TAS SCHAEFER or after consultation with TAS SCHAEFER.

If a malfunction is suspected, the machine in which the connecting flange is installed must be taken out of operation immediately and TAS SCHAEFER or an authorized TAS SCHAEFER representative informed.

All contact data may be found on our homepage :

www.tas-schaefer.de

or on Phone:

+49 (0) 2335 9781-0

2. Safety Instructions and Personal Protection Equipment

Personal Protection Equipment [EN]

Use gloves

- Wear chemical-resistant gloves
- Contact with lubricants poses a hazard during assembly and disassembly. Therefore, the substance-related safety data sheets must also be observed. These are available from us on request
- Danger from sharp corners and edges during operation.
- The connecting flange can heat up considerably due to external heat sources. During assembly/disassembly work, surfaces could possibly be hot as a result.

Use eye protection

- Wear full-vision glasses (basket glasses).
- During assembly/disassembly work, there is a risk of contact with lubricants! The substance-related safety data sheets must be observed. These are available from us on request.

Use foot protection

- Suitable foot protection must be worn (safety shoes).
- During assembly/disassembly work, there is a risk of injury due to parts falling and settling.

Use head protection

- During assembly/disassembly work, there is a risk of injury due to lifting and lowering of the parts as well as a risk of impact of the head on protruding machine parts. Suitable head protection must be worn.

3. Intended Use

Intended Use and time limits [EN]

Intended Use

The force transmission of the TAS Schaefer connecting flange is effected via frictional connection of the functional surfaces between shaft and attachment part.

- Observe the technical data according to the product catalog or customer drawing.
- The standard products can be used in the range from -30°C to +150°C. For different specifications, please contact us.
- For special products, please refer to the separate specifications.
- Information on yield strengths, tolerances and surface finishes can be found in the catalog.
- Standard products can be used in non-corrosive, liquid or gaseous environments. Please refer to separate or adjusted specifications in case of special and customized products.

Time limits

A time limit for the use of the connecting flange cannot be defined. The following notes must be observed:

- Relubrication of the contact surfaces is required after a long period of use.
- In case of contamination, surfaces of the connecting flange must be cleaned and re-oiled.
- Before reassembly, the clamping screws must be renewed.

4. Transport

[EN]

The transport activities may only be carried out by trained/instructed persons

WARNING

Swinging or falling connecting flange and components.
Use or wear appropriate load-carrying equipment, head protection and safety shoes.

ATTENTION

Only engage trained/ instructed personnel for the fastening of loads.

Do not remain under swinging loads.

Attachment points

To mount the connecting flange between shaft and hub, a lifting strap or other suitable lifting gear is recommended.

5. Descriptions

[EN]

Exploded view

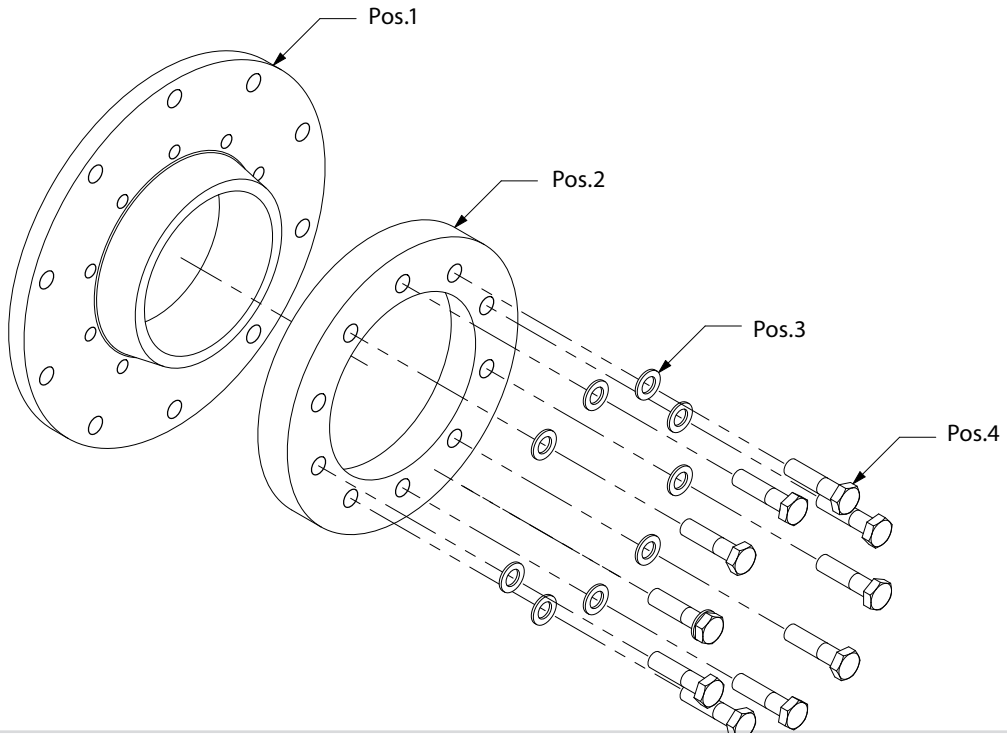

Components overview:

Pos.1	Flange
Pos.2	Pressure Ring
Pos.3	Washers
Pos.4	Screws

6. Preparation

[EN]

The surfaces of the flange bore, the centering, of the mounting part and the machine shaft must be clean, free of grease and dry.

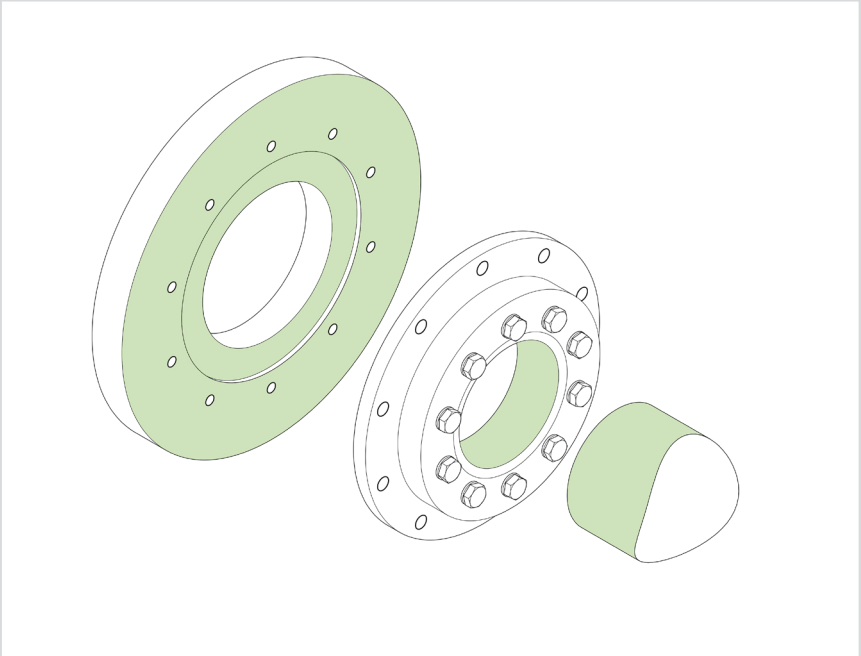

NOTE

The connecting flange is delivered ready for installation.

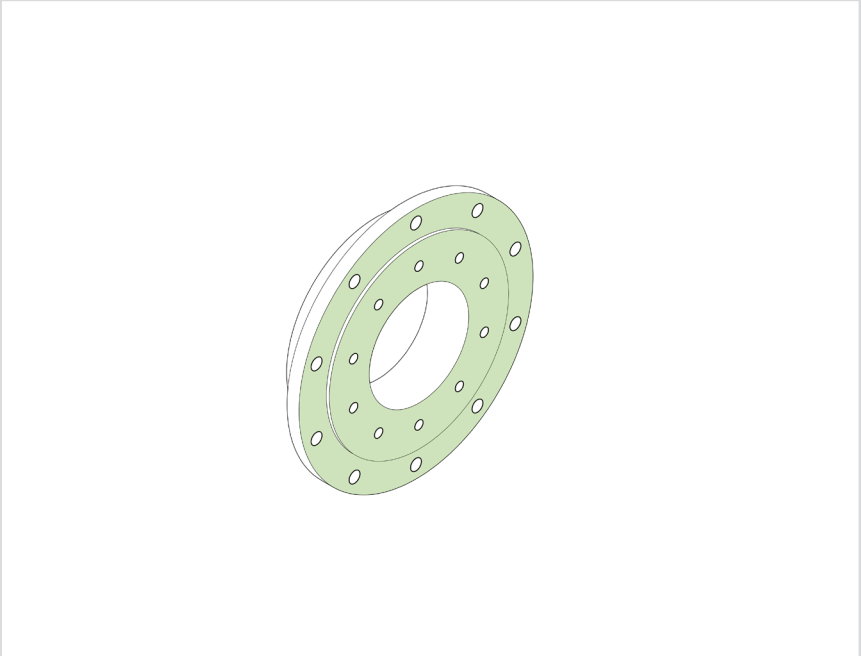

NOTE

Use clean rags and solvents

Use eye protection

Use gloves

7. Assembling

Assembly 1. to 4. **[EN]**

1.

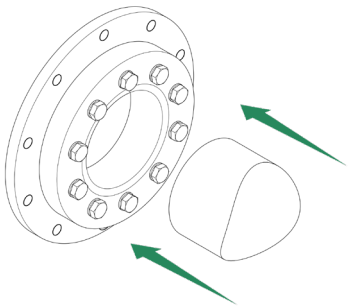

Mount the connecting flange onto the shaft end.

NOTE

The clamping screws must not be tightened if the machine shaft is not installed.

2.

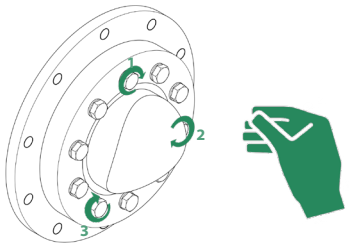

Hand-tighten 3-4 screws. Make sure that the that the pressure ring is aligned parallel to the flange.

3.

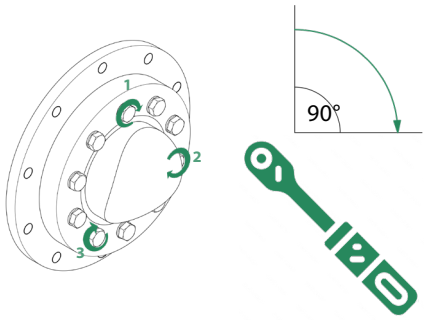

Tighten the 3-4 hand-tightened screws a quarter turn each.

4.

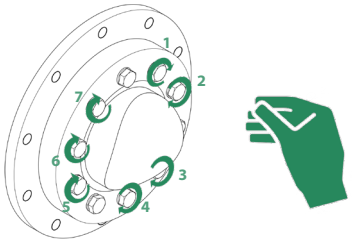

Subsequently apply all other screws to the disc by hand.

7. Assembling

Assembly 5. to 8. [EN]

5.

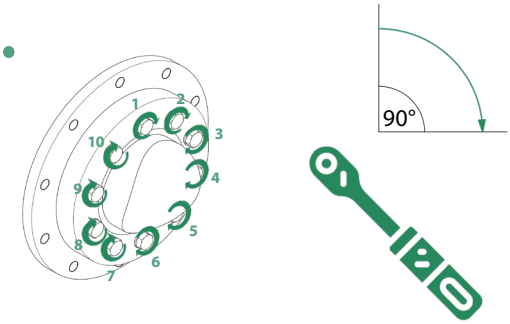

Tighten all screws in several turns, one quarter turn at a time, until the specified tightening torque is reached.

6.

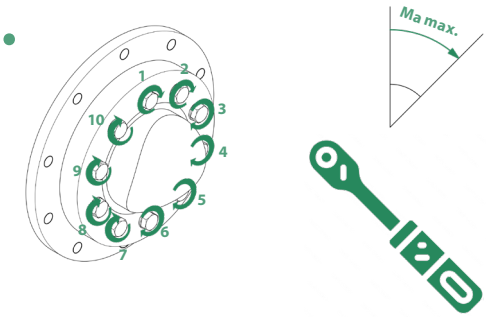

Then tighten the screws to the specified tightening torque in a further 2-3 cycles.

7.

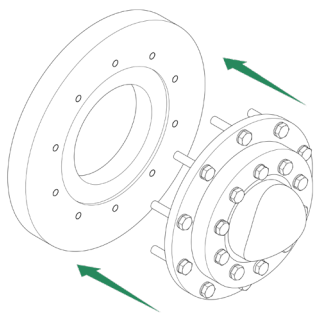

Join connecting flange and machine shaft with attachment part.

8.

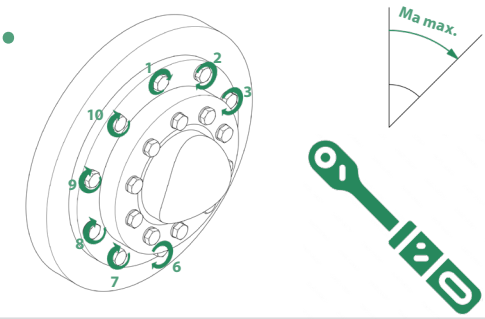

Connect the connecting flange to the attachment part using flange screws.

NOTE	NOTE
Observe the maximum tightening torque of the screws.	For safety tighten the screws in 2 more turns to the max. tightening torque.

8. Dismantling

[EN]

1.

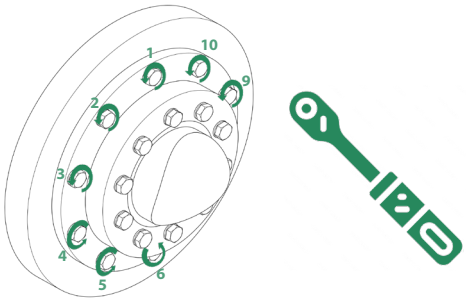

Completely loosen the flange screws in turn.

Use eye protection

2.

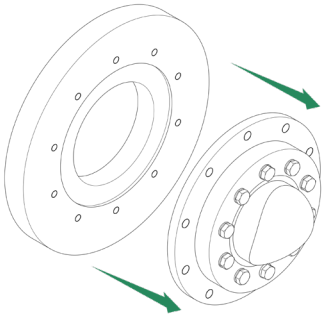

Remove the connecting flange from the attachment.

Use foot protection

Use head protection

3.

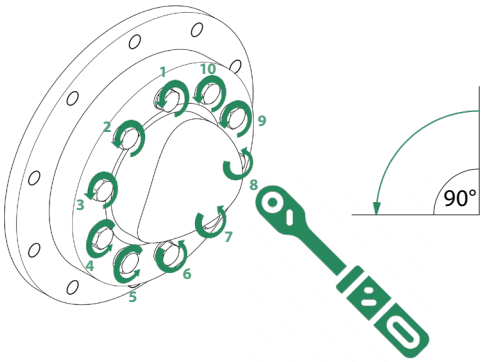

Loosen the screws of the connecting flange one after the other in several turns. Use a maximum of a quarter turn.

Use foot protection

Use head protection

WARNING

The separate clamping screws must not be completely removed under any circumstances.

4.

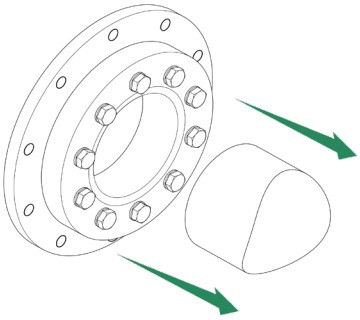

After all clamping screws have been completely loosened the connecting flange can be removed from the shaft end.

Use foot protection

Use head protection

9. Cleaning and Lubrication

[EN]

1.

Use eye protection

Use gloves

Use head protection

Use foot protection

Before reuse, disassemble the connecting flange, clean it and check that the components are in perfect condition. If necessary, rework the components.

2.

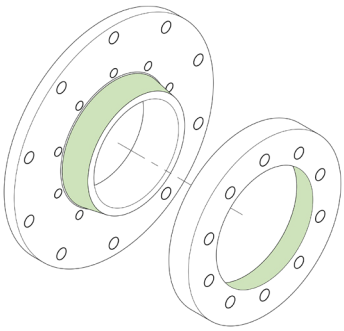

Lubricant with a high MoS_2 content must be applied again to the taper surfaces of the pressure ring and the flange.

Use eye protection

Use gloves

(We recommend Molykote G-Rapid Paste or comparable.)

NOTE

Apply lubricant thinly with a roller.

3.

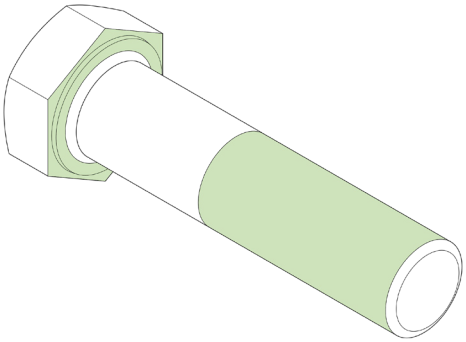

Lubricate the thread and the surfaces under the screw heads also with lubricant with high MoS_2 content.

Use eye protection

Use gloves

NOTE

Use new clamping screws.

4.

The connecting flange can then be reinserted.
can be inserted again.